## ՄԵՏԱՂԱԿԱՆ ՄՏՈՑ

ՆԵՐԴԻՐ ԷԼ-ՆՏ ՄՄ-1*

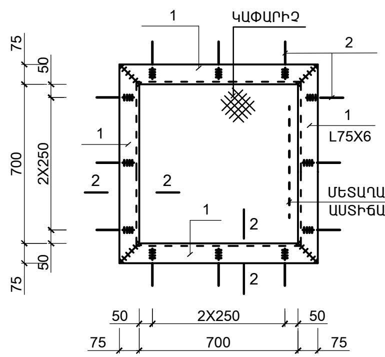


(ԿԱՓԱՐԻՉ)

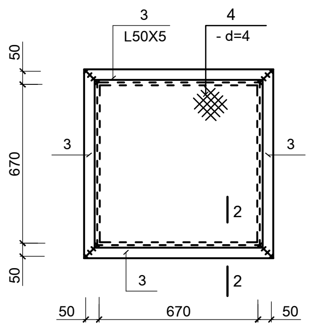


2 - 2

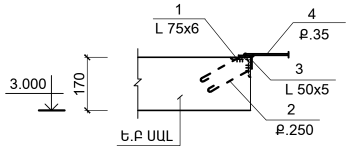


## ՄԵՏԱՂԱԿԱՆ ԱՍՏԻՃԱՆ

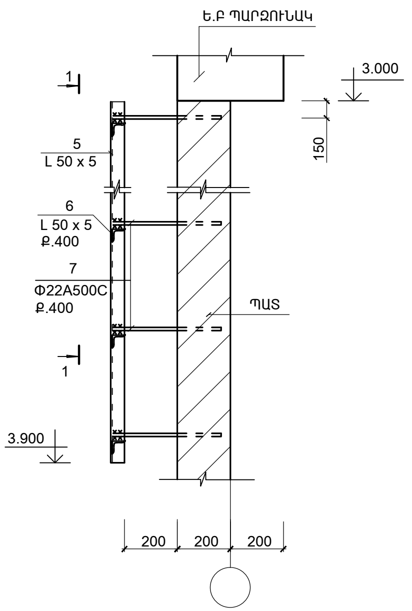


ՏԵՍՔ 1 - 1

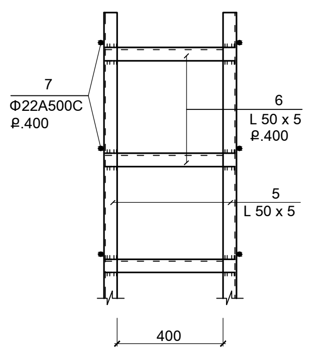


## ՄԱՍՆԱԳԻՐԸ

| ՆՇԱՆԱԿ. ԴԻՐՔԸ | Ն Շ Ա Ն Ա Կ ՈՒ Մ Ը | Ա Ն Վ Ա Ն ՈՒ Մ Ը | ՔԱՆ. ՀԱՏ | ՄԻԱՎ. ՔԱՇԸ ԿԳ | ԾԱՆՈԹ. ԿԳ |
|---|---|---|---|---|---|
| | ՄԵՏԱՂԱԿԱՆ ԷԼԵՄԵՆՏՆԵՐ | | | | |
| | | ՄԵՏԱՂԱԿԱՆ ՄՏՈՑ | 1 | 64.8 | 64.8 |
| | | ԿԱՓԱՐԻՉ (1 ՀԱՏ) | | | |
| 3 | ГОСТ 8509-86 | L 50x50x5 L= 770 | 4 | 2.9 | 11.6 |
| 4 | ГОСТ 19903 - 74 | δ =4x730 (C235) L= 730 | 1 | 16.7 | 16.7 |
| | | | ԸՆԴԱՄԵՆԸ | | 28.3 |
| | | ՆԵՐԴԻՐ ԷԼ-ՆՏ ՄՄ-1* (1 ՀԱՏ) | | | |
| 1 | ГОСТ 8509-86 | L 75x75x6 L= 850 | 4 | 7.5 | 30.0 |
| 2 | ГОСТ Р 52544 - 2006 | Ø 12 A 500C ; L = 600 | 12 | 0.54 | 6.5 |
| | | | ԸՆԴԱՄԵՆԸ | | 36.5 |
| | | ՄԵՏԱՂԱԿԱՆ ԱՍՏԻՃԱՆ (1 ՀԱՏ) | | | |
| 5 | ГОСТ 8509-86 | L 50x50x5 L= 2100 | 2 | 7.92 | 15.8 |
| 6 | ГОСТ 8509-86 | L 50x50x5 L= 450 | 5 | 1.7 | 8.5 |
| 7 | ГОСТ Р 52544 - 2006 | Ø 22 A 500C ; L = 400 | 12 | 0.36 | 4.3 |
| | | | ԸՆԴԱՄԵՆԸ | | 28.5 |

## ՏԱՐՐԵՐԻ ՄԱՍՆԱՑՈՒՑԱԿ

| ԴԻՐՔ | ԷՍՔԻԶ |
|---|---|
| 2 | 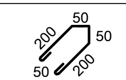 |



1. ԵՌԱԿՑՄԱՆ ԿԱՐԻ ՉԱՓՆ ԸՆԴՈՒՆԵԼ ԵՌԱԿՑՎՈՂ ԷԼԵՄԵՆՏՆԵՐԻ ՆՎԱԶԱԳՈՒՅՆ ՀԱՍՏՈՒԹՅԱՄԲ
2. ՄՈՆՏԱԺՈՒՄԻՑ ՀԵՏՈ ԲՈԼՈՐ ՄԵՏԱՂԱԿԱՆ ՄԱԿԵՐԵՍՆԵՐԸ ՄԱՔՐԵԼ ԺԱՆԳԻՑ ԵՎ ԿԵՂՏԻՑ, ՀԻՄՆԱՆԵՐԱՐԿԵԼ ԵՎ ՆԵՐԿԵԼ ԷՄԱԼՈՎ 2 ԱՆԳԱՄ
3. ԵՌԱԿՑՈՒՄԸ ԻՐԱԿԱՆԱՑՆԵԼ Э-42 ԷԼԵԿՏՐՈԴՈՎ
4. ՄԵՏԱՂԱԿԱՆ ՄՏՈՑԻ ՏԵՂԸ ՃՇՏԵԼ ՃԱՐՏԱՐԱՊԵՏԱԿԱՆ ԳԾԱԳՐԵՐԻ ՀԵՏ:

| ԾՐԱԳՐԻ ԱՌԱՋԱԴՐԱՆՔ` TAT-04 | | | ԴԱՇՏԱՔԱՐԻ ՄԱՆԿԱՊԱՐՏԵԶԻ ԿԱՌՈՒՑՈՒՄ | | | |
|---|---|---|---|---|---|---|
| | | | ԿՈՆՍՏՐՈՒԿՏՈՐԱԿԱՆ ՄԱՍ | ՓՈՒԼ | ԹԵՐԹ | ԹԵՐԹԵՐ |
| | | | | ԱՆ | ԵԿ-31 | 34 |
| ՆԱԽԱԳԾ. | ԱՂԱՋԱՆՅԱՆ Լ. | | ՄԵՏԱՂԱԿԱՆ ՄՏՈՑ<br>ՄԵՏԱՂԱԿԱՆ ԱՍՏԻՃԱՆ | ԻՆՏԵՐ էներգիա ՍՊԸ | | |
| ՊԱՇՏՈՆ | ԱԶԳԱՆՈՒՆ | ՍՏՈՐԱԳՐ. | | | | |